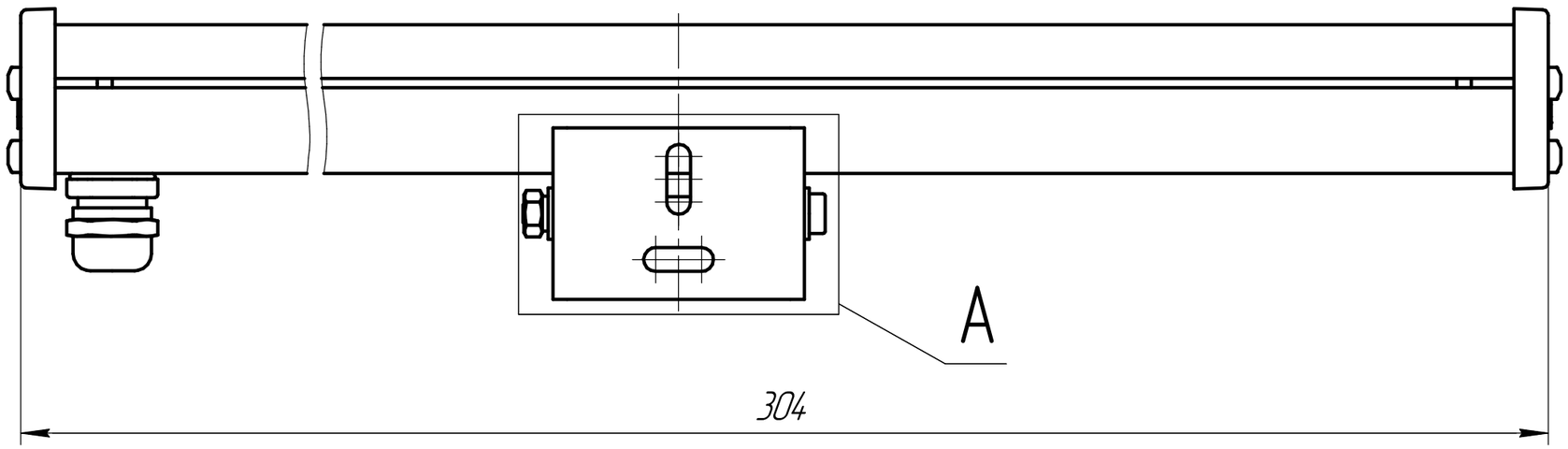

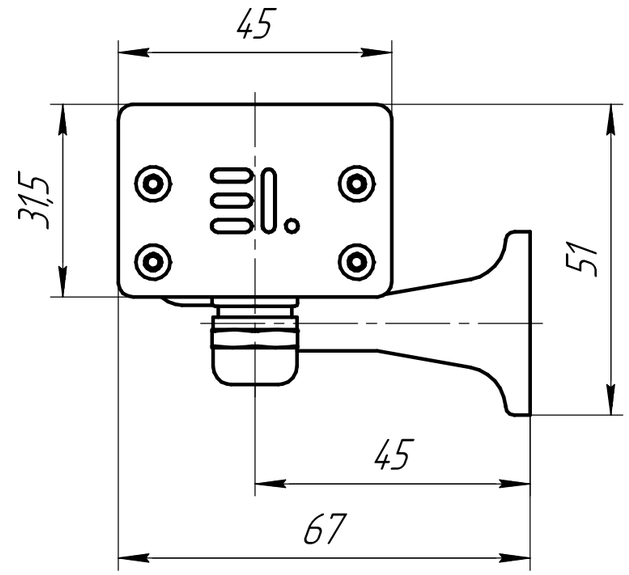

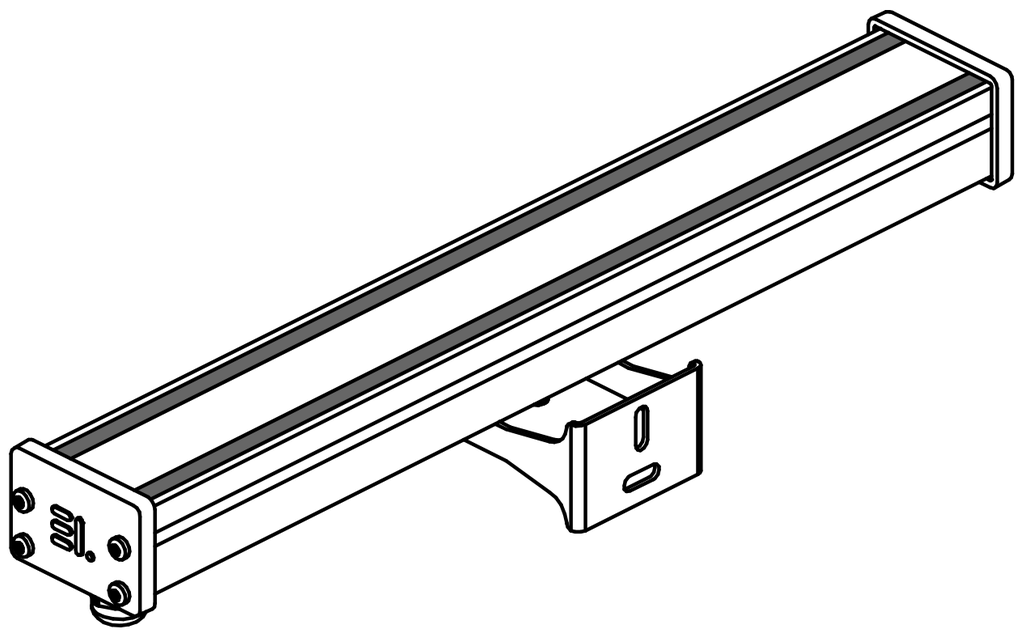

A

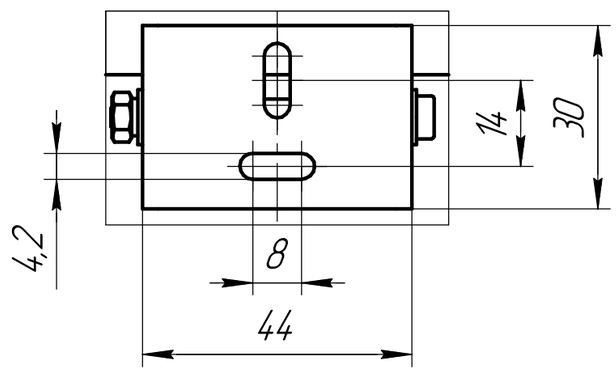

Изм.	Лист	№ докум.	Подп.	Дата	Г4		
Разраб.		Симаков А.Г.		19.12.24	WallLine X3 Slim_300 Габаритный чертеж	Лит.	Масса	Масштаб 1:1
Пров.						Лист	Листов 1
Т.контр.							
Н.контр.					ООО НПО АЭК		
Утв.		Пастушков М.Е.					

Копировал

Формат А3

Перв. примен.

Справ. №

Подп. и дата

Инв. № дубл.

Взам. инв. №

Подп. и дата

Инв. № подл.